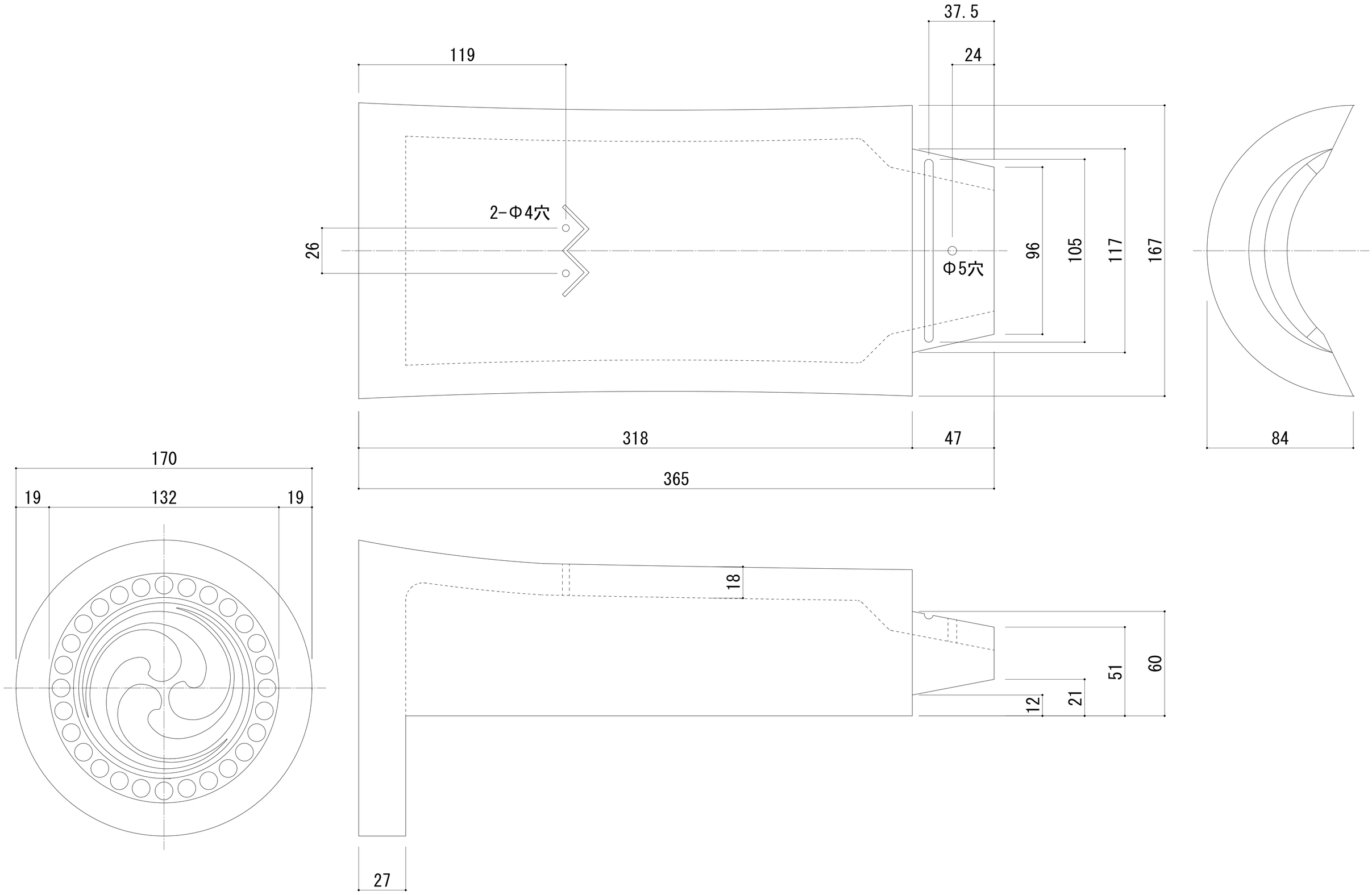

物件名	奈良県瓦センター	様	受注先	***	様	瓦品名	丸巴5寸	寸法	焼寸法	縮尺	1/1	見本瓦	有	図番		作成日	2023. 11. 29	奈良県瓦センター株式会社	設計	大久保	承認
																印刷日	2024. 5. 13				